小学校低学年団体戦
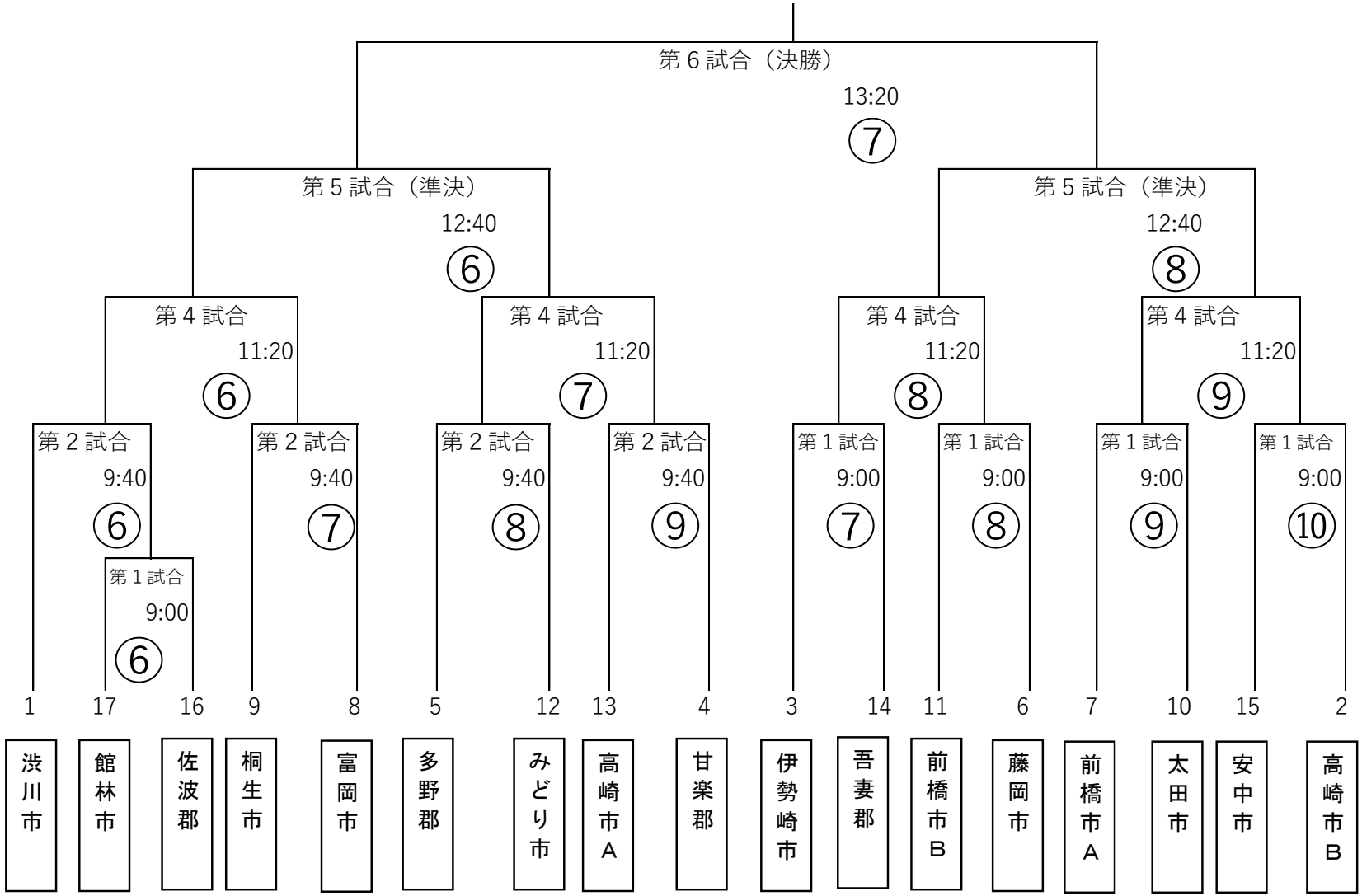
＊ ○数字はコート番号